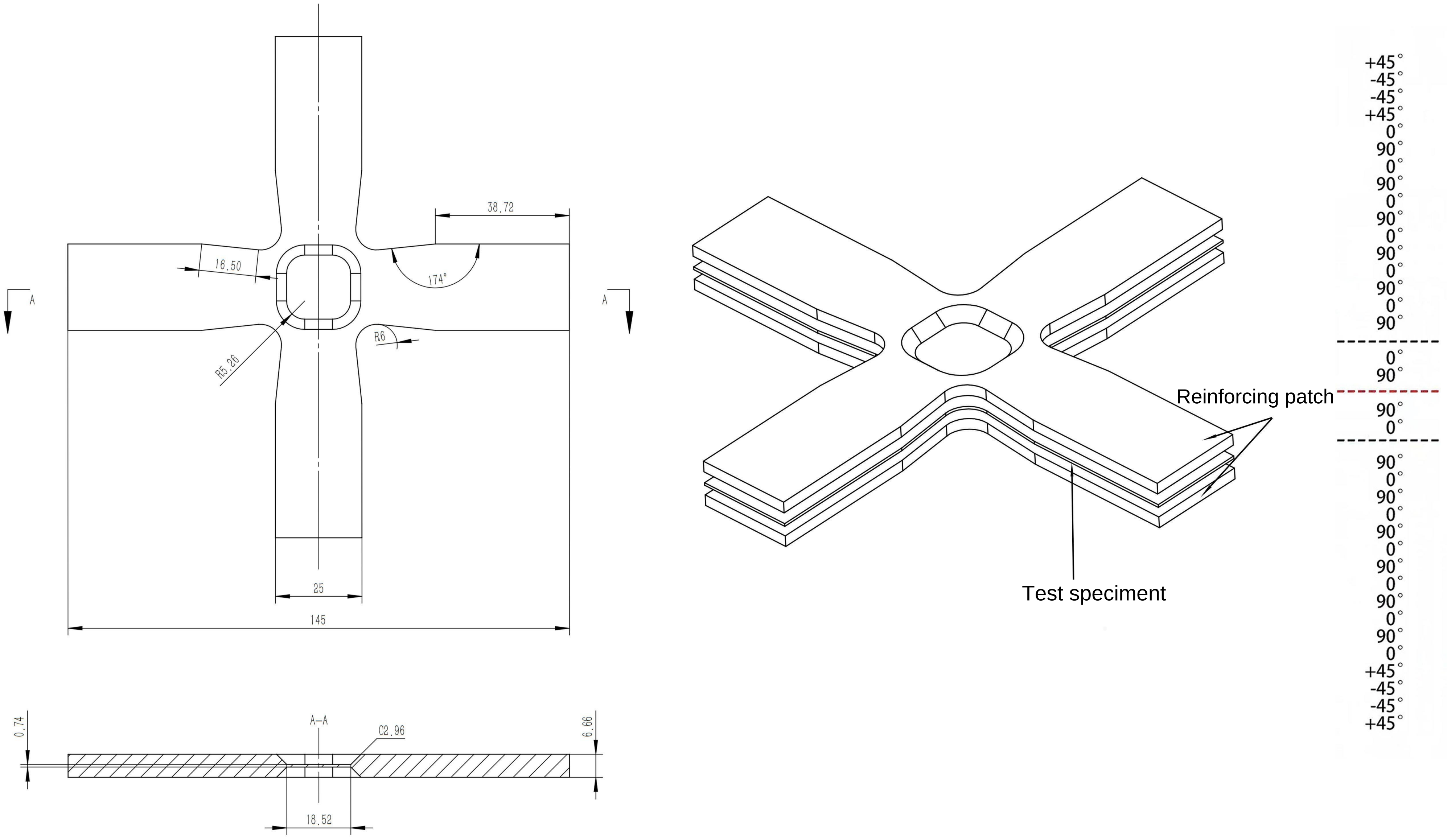
38.72
16.50
174°
R6
R5.26
A
A
25
145
0.74
A–A
C2.96
6.66
18.52
Reinforcing patch
Test speciment
+45°
-45°
-45°
+45°
0°
90°
0°
90°
0°
90°
0°
90°
0°
90°
0°
90°
0°
90°
90°
0°
90°
0°
90°
0°
90°
0°
90°
0°
90°
0°
90°
0°
+45°
-45°
-45°
+45°